Tab 143

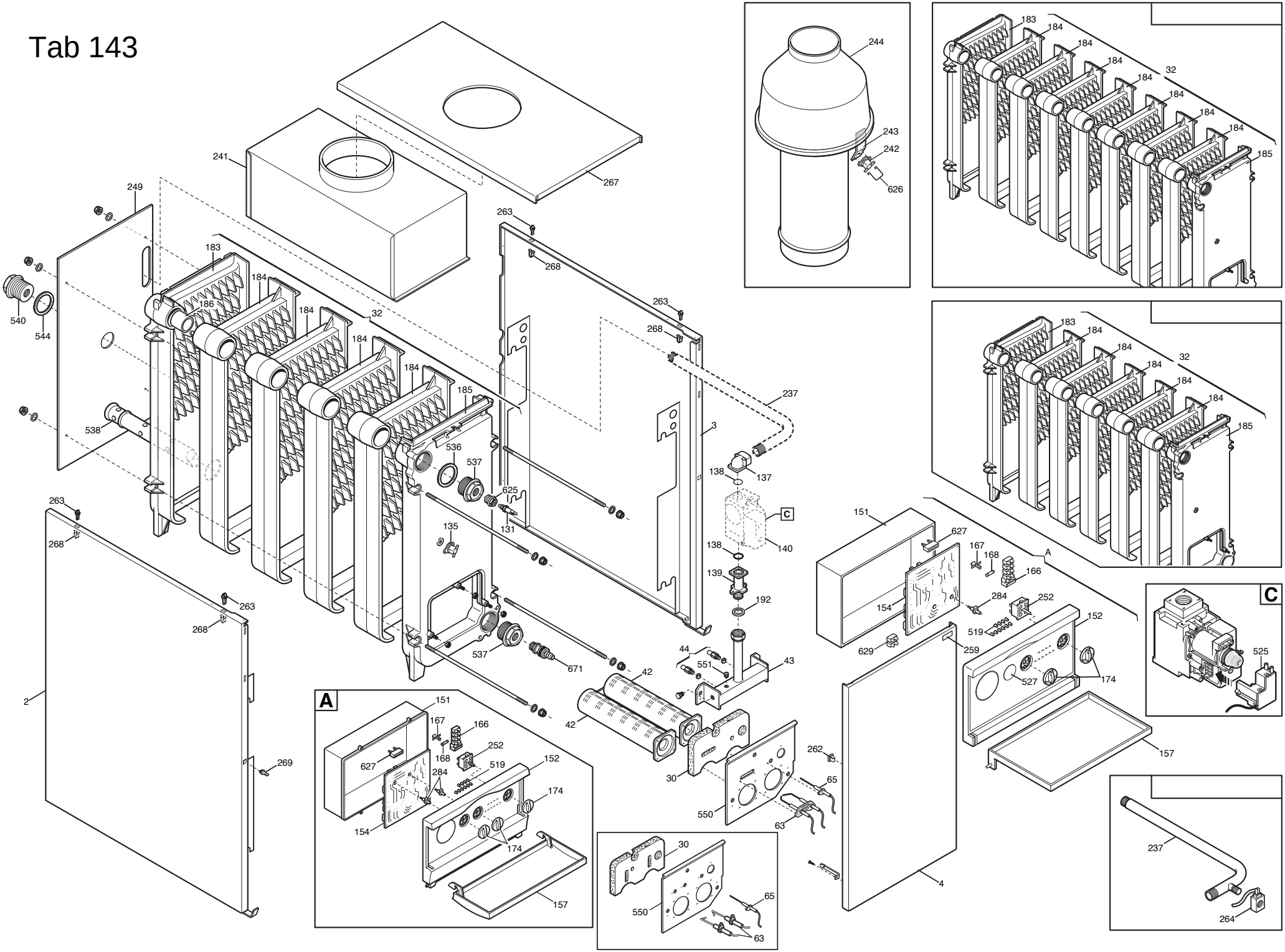
241
267
249
263
268
183
184
186
32
540
544
538
185
536
537
625
131
135
237
3
138
137
C
140
139
192
44
551
43
42
671
30
550
63
65
262
151
627
167
168
166
154
284
252
519
152
174
527
629
259
4
157
A
525
264
244
243
242
626

Данные о запчастях (68). Изделие - WSB431403476, SLIM 1.400 iN (WSB43140347)

Позиция на чертеже	Артикул	Английское наименование	Русское наименование	Рекомендованная розничная цена в у.е.
2	3618430	LEFT PANEL ASSEMBLY 6E	Панель в сборе левая	100.66
3	3618420	RIGHT PANEL ASSEMBLY 6E	Панель правая в сборе	100.66
4	3618500	DOOR ASSEMBLY 350 MM	Панель передняя в сборе	92.81
30	3203100	RAMP SHIELD INSULATION 2 IGNIT	Термоизоляционная панель передняя	5.48
32	3611690	HEAT EXCHANGER ASSEMBLY 6E	Теплообменник основной	1410.28
42	3602450	MULTIGAS BURNER 6E	элемент горелки	61.59
43	3614390	GAS RAMP -039 TANDEM-	Рампа подачи газа с инжекторами	32.35
44	609550	NATURAL GAS INJECTOR KIT 6E	Инжекторы для природного газа комплект	16.82
44	3607140	LPG INJECTORS 6E	Инжекторы для сжиженного газа в комплекте	18.68
63	8620350	IGNITION ELECTRODE	Электрод розжига	16.6
65	8620290	IONIZATION ELECTRODE & CABLE	Электрод контроля пламени с кабелем	17.34
131	8434820	TEMPERATURE SENSOR	датчик температуры (NTC) (погружной)	15.68
135	8630390	SAFETY THERMOSTAT T.95	Термостат предохранительный 95 C	26.04
137	3202100	GAS VALVE ELBOW CONN. G1/2F	соединительный элемент газового клапана	9.15
138	5402010	O-RING 22.22x2.62 - 10PCS	Уплотнение кольцевое 22,22x2,62 (УПАКОВКА - 10 шт)	2.12
139	5206620	CONNECTOR-GAS VALVE INLET	Патрубок на входе газового клапана	12.53
140	5653610	GAS VALVE	клапан газовый (SIT 845 SIGMA)	147
151	3401610	CONTROL PANEL COVER 2000	кожух электрической коробки	20.27